Écrou trapézoïdal type FEU – à bride en bronze

Matière: EN 1982 Cu Sn7 Zn4 Pb7-C – CC493K

Écrou à bride en bronze particulièrement adapté pour mouvements en continu, avec une bonne résistance à l'usure. Une bonne lubrification est conseillée.

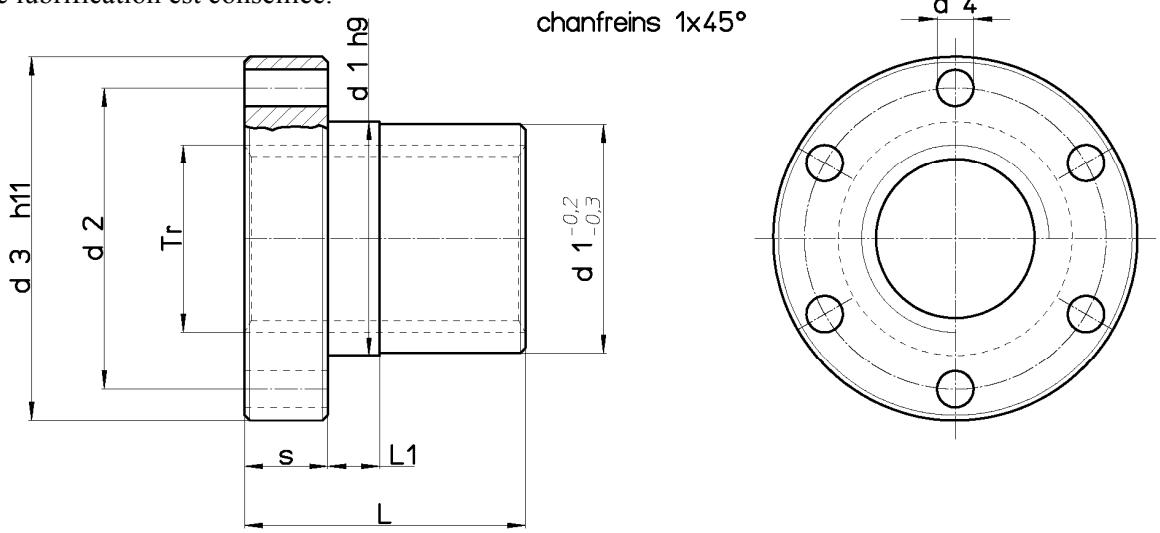

Code pour écrou **DROITE**	Code pour écrou **GAUCHE**	**Diamètre par pas**	n° filets	**d1** mm	**d2** mm	**d3** mm	**d4** mm	**L** mm	**L1** mm	**S** mm	**n°** trous pour vis	Vis de fixation (classe 8.8)	Poids kg/pcs.	**At** mm^2 (1)
FEU 08 A R	--	**Tr 8x1,5**	1	18	26	35	3,5	20	6	7	6	M3	0,077	235
FEU 10 T R	FEU 10 T L	**Tr 10x2**	1	25	34	42	5	25	6	10	6	M4	0,164	353
FEU 10 J R	--	**Tr 10x4 (P2)**	2	25	34	42	5	25	6	10	6	M4	0,164	353
FEU 12 A R	FEU 12 A L	**Tr 12x3**	1	28	38	48	6	35	8	12	6	M5	0,271	577
FEU 12 B R	--	**Tr 12x6 (P3)**	2	28	38	48	6	35	8	12	6	M5	0,271	577
FEU 14 R R	FEU 14 R L	**Tr 14x3**	1	28	38	48	6	35	8	12	6	M5	0,259	687
FEU 14 B R	--	**Tr 14x6 (P3)**	2	28	38	48	6	35	8	12	6	M5	0,259	687
FEU 16 A R	FEU 16 A L	**Tr 16x4**	1	28	38	48	6	35	8	12	6	M5	0,248	770
FEU 16 B R	--	**Tr 16x8 (P4)**	2	28	38	48	6	35	8	12	6	M5	0,248	770
FEU 18 A R	FEU 18 A L	**Tr 18x4**	1	28	38	48	6	35	8	12	6	M5	0,232	880
FEU 18 B R	--	**Tr 18x8 (P4)**	2	28	38	48	6	35	8	12	6	M5	0,232	880
FEU 20 A R	FEU 20 A L	**Tr 20x4**	1	32	45	55	6,5	44	8	12	6	M6	0,353	1244
FEU 20 B R	--	**Tr 20x8 (P4)**	2	32	45	55	6,5	44	8	12	6	M6	0,353	1244
FEU 22 A R	FEU 22 A L	**Tr 22x5**	1	32	45	55	6,5	44	8	12	6	M6	0,335	1348
FEU 22 B R	--	**Tr 22x10 (P5)**	2	32	45	55	6,5	44	8	12	6	M6	0,335	1348
FEU 24 A R	FEU 24 A L	**Tr 24x5**	1	32	45	55	6,5	44	8	12	6	M6	0,308	1486
FEU 24 B R	--	**Tr 24x10 (P5)**	2	32	45	55	6,5	44	8	12	6	M6	0,308	1486
FEU 26 A R	FEU 26 A L	**Tr 26x5**	1	38	50	62	6,5	46	8	14	6	M6	0,485	1698
FEU 26 B R	--	**Tr 26x10 (P5)**	2	38	50	62	6,5	46	8	14	6	M6	0,485	1698
FEU 28 A R	FEU 28 A L	**Tr 28x5**	1	38	50	62	6,5	46	8	14	6	M6	0,452	1842
FEU 28 B R	--	**Tr 28x10 (P5)**	2	38	50	62	6,5	46	8	14	6	M6	0,452	1842
FEU 30 A R	FEU 30 A L	**Tr 30x6**	1	38	50	62	6,5	46	8	14	6	M6	0,425	1951
FEU 30 B R	--	**Tr 30x12 (P6)**	2	38	50	62	6,5	46	8	14	6	M6	0,425	1951
FEU 32 A R	FEU 32 A L	**Tr 32x6**	1	45	58	70	6,5	54	10	16	6	M6	0,721	2460
FEU 32 B R	--	**Tr 32x12 (P6)**	2	45	58	70	6,5	54	10	16	6	M6	0,721	2460
FEU 36 A R	FEU 36 A L	**Tr 36x6**	1	45	58	70	6,5	54	10	16	6	M6	0,625	2800
FEU 36 B R	--	**Tr 36x12 (P6)**	2	45	58	70	6,5	54	10	16	6	M6	0,625	2800
FEU 40 A R	FEU 40 A L	**Tr 40x7**	1	63	78	95	8,5	66	12	16	6	M8	1,706	3784
FEU 40 B R	--	**Tr 40x14 (P7)**	2	63	78	95	8,5	66	12	16	6	M8	1,706	3784
FEU 44 A R	FEU 44 A L	**Tr 44x7**	1	63	78	95	8,5	66	12	16	6	M8	1,560	4199
FEU 50 A R	FEU 50 A L	**Tr 50x8**	1	72	90	110	10,5	75	14	18	6	M10	2,353	5419
FEU 60 A R	FEU 60 A L	**Tr 60x9**	1	88	110	130	12,5	90	16	20	6	M12	4,022	7846
FEU 70 A R	FEU 70 A L	**Tr 70x10**	1	95	120	140	12,5	105	18	22	6	M12	4,920	10720
FEU 80 A R	FEU 80 A L	**Tr 80x10**	1	105	130	150	12,5	120	20	24	6	M12	6,184	14137

(1) Surface d'appui totale entre les dents de la vis et les dents de l'écrou sur le plan perpendiculaire à l'axe.